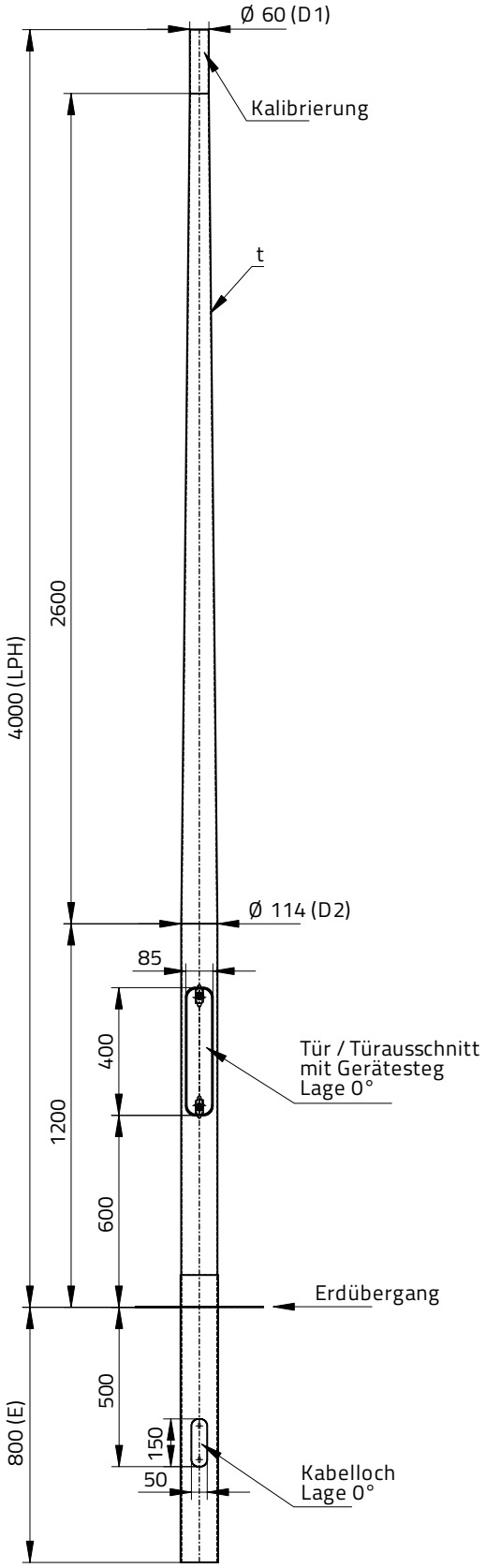


## TECHNISCHE DATEN

- Material: Aluminium roh geschliffen
- Materialgüte: EN AW-6060 T66
- Wandstärke (t): 2,5 mm
- Zopfmaß (D1): Ø 60 mm
- LPH: 4 m (Lichtpunkthöhe, Höhe über Erde)
- Mastfußdurchmesser (D2): 114 mm
- E: 800 mm (Erdmaß, Erdstück)
- Kabelloch: 50 x 150 mm (UKT = 500 mm unter Erde)
- Form: gerade, konisch, rund
- Türausschnitt (verstärkt): 85 x 400 mm (UKT = 600 mm über Erde)
- Traglast bis max. 60 kg (bei Seitenwindlast 0,45 m² in Windzone 1)
- Traglast bis max. 35 kg (bei Seitenwindlast 0,25 m² in Windzone 4)
- inkl. korrosionsabweisendes Kunststofftape an Erdübergang (schwarz)
- Gewicht: 12,9 kg
- gefertigt nach DIN EN40
- optional pulverbeschichtet in individueller RAL-Farbe sowie in Eisenglimmer DB 701, DB 702, DB 703 oder DB 704 lieferbar
- optional mit Kabelübergangskasten etc.

## ALUMINIUM / OPTIONALE PULVERBESCHICHTUNG

| Standard Aluminium | DB 701 *Eisenglimmer* | DB 702 *Eisenglimmer* | DB 703 *Eisenglimmer* | RAL 7037 *Staubgrau* | RAL 7016 *Anthrazitgrau* | RAL 6005 *Moosgrün* | RAL 3001 *Signalrot* |
|---|---|---|---|---|---|---|---|

**Material:**
EN AW-6060 T66

# Aluminiumlichtmast konisch

ALM-K04-60-25

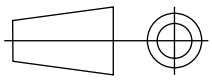

| Maßeinheit: | A4 |
|---|---|
| [mm] | |

Datum: 25.03.2020
Verfasser: SUNLEDS GmbH

MEGAMAST

| Maßstab: | Gewicht [kg]: | Zeichnungsnummer: | Blatt: |
|---|---|---|---|
| 1:22 | 12,9 | ALM-K04-60-25 | 1 / 1 |

Die SUNLEDS GmbH nimmt für Formblätter und zeichnerische Darstellungen Urheberrechtsschutz in Anspruch. Gebrauch, Vervielfältigung und Weitergabe nur mit vorheriger schriftlicher Genehmigung.
SUNLEDS GmbH claims copyright protection for forms and drawings. Use, duplication and handing over to third parties only with prior written permission.