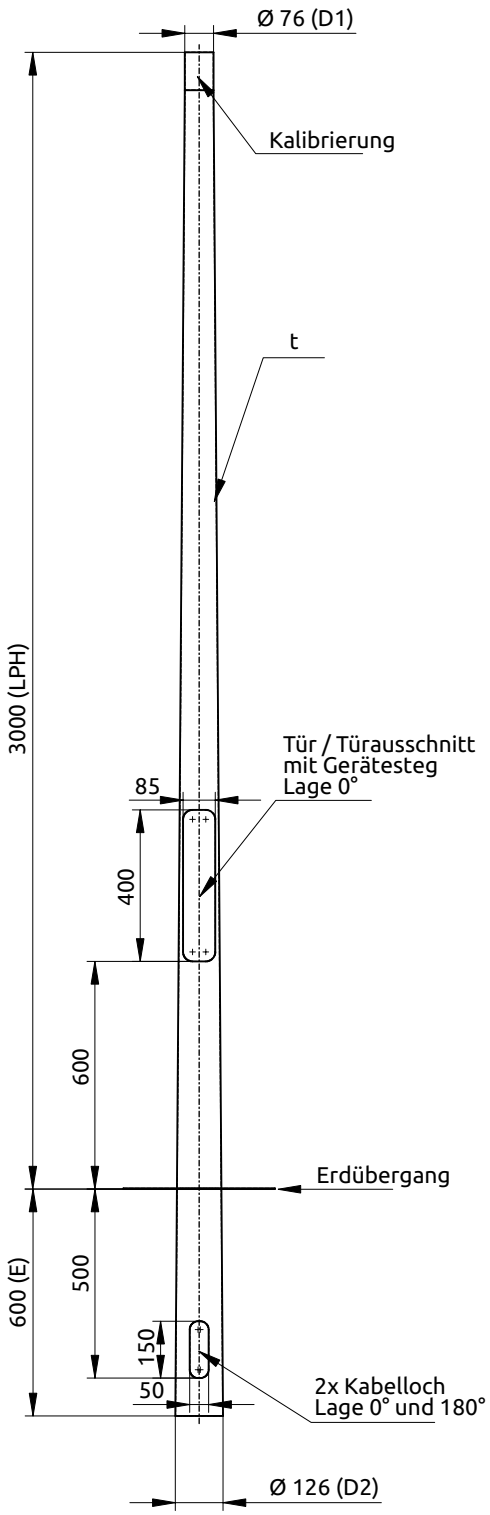

Technische Daten:

- Material: Stahlrohr verzinkt
- erhöhte Stahlgüte S355
- Wandstärke (t): 2 mm
- Zopfmaß (D1): Ø 76 mm
- LPH: 3 m (Lichtpunkthöhe, Höhe über Erde)
- Mastfußdurchmesser (D2): 126 mm
- E: 600 mm (Erdmaß, Erdstück)
- Konizität: 1:14
- 2x Kabelloch: 50 x 150 mm (UKT = 500 mm unter Erde, Lage 0° & 180°)
- Form: konisch, gerade, rund
- Türausschnitt: 85 x 400 mm + VA-Dreikantschraube M10 (UKT = 600 mm über Erde) Gerätesteg mit 2 Schiebemuttern M6, Gewindebohrung M8
- Traglast bis 13 kg (bei Seitenwindlast 0,2 qm in Windzone 2)
- Gewicht: 19 kg
- gefertigt nach DIN EN40
- Oberfläche feuerverzinkt nach DIN EN ISO 1461
- Farbeindruck: silbrig
- optional pulverbeschichtet in individueller RAL-Farbe sowie in Eisenglimmer DB 701, DB 702, DB 703 oder DB 704 lieferbar
- optional mit Schrumpfmanschette (SRLME-SM-110-130), Kabelübergangskasten etc.

Gängige Oberflächenausführungen:

verzinkt	DB 701	DB 702	DB 703
silbrig	*Eisenglimmer*	*Eisenglimmer*	*Eisenglimmer*
RAL 7037	**RAL 7016**	**RAL 6005**	**RAL 3001**
Staubgrau	*Anthrazitgrau*	*Moosgrün*	*Signalrot*

Korrosionsschutzsystem:

Feuerverzinkt nach DIN EN ISO 1461 t ZN k
Verzinkungsbohrungen sind konstruktiv notwendig

Schweißnähte:

Schweißnahtbewertungsgruppe:	DIN EN ISO 5817 'D'
Schweißzusatzwerkstoffe:	DIN EN ISO 2560 / / 14341 / 14171
Schweißnahtzeichen:	EN 2553
Schweißnahtvorbereitung:	DIN EN ISO 9692
Schweißverfahren:	DIN 1910; EN 14610

Lichtmast konisch

SRLME-K03-76-2

Maßeinheit:	A4
[mm]	

Datum: 25.03.2020
Verfasser: SUNLEDS GmbH

MEGAMAST MASTEN & TRÄGER SYSTEME

Maßstab:	Gewicht [kg]:	Zeichnungsnummer:	Blatt:
1 : 20	19	SRLME-K03-76-2	1 / 1

Die SUNLEDS GmbH nimmt für Formblätter und zeichnische Darstellungen Urheberrechtsschutz in Anspruch. Gebrauch, Vervielfälltigung und Weitergabe nur mit vorheriger schriftlicherGenehmigung.
SUNLEDS GmbH claims copyright protection for forms and drawings. Use, duplication and handing over to third parties only with prior written permission.