TECHNISCHE DATEN

- Material: Aluminium
- Reduzierung von 89 mm auf 76 mm
- Einsatzreduzierstück
- Länge des Einsatzstückes: 200 mm
- Länge der Reduzierung: 130 mm
- Gewicht: 1 kg

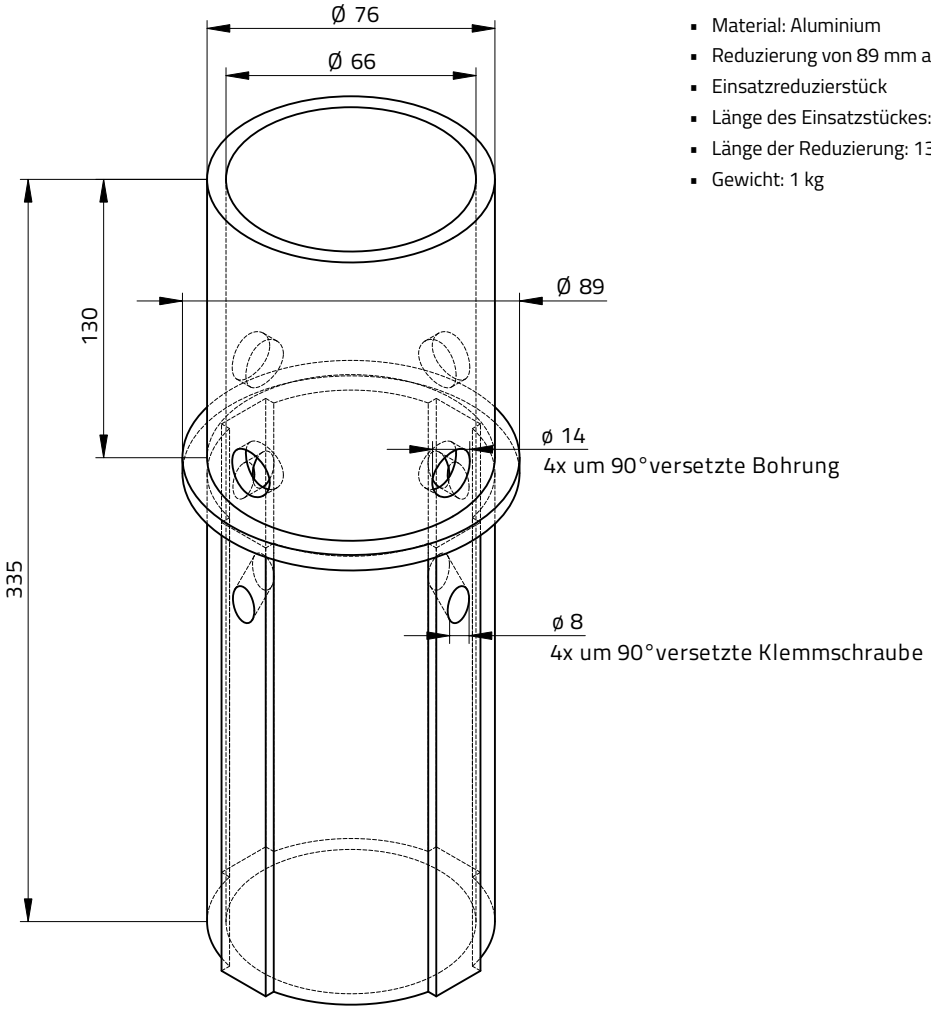

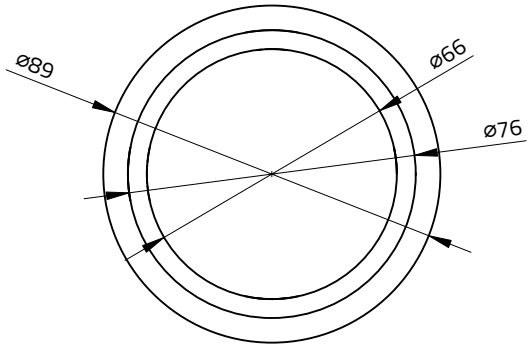

Draufsicht

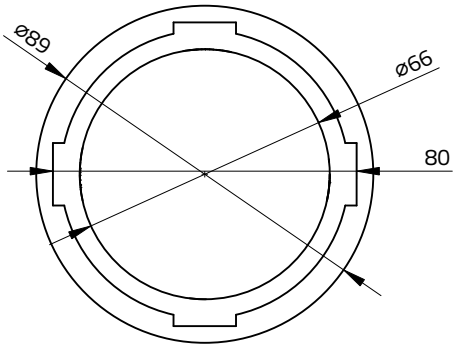

Untersicht

			Einsteckreduziertstück REDE-89-76
			Reduzierung von 89 mm auf 76 mm
	Maßeinheit: [mm]	**A4**	
Datum: 25.03.2020 Verfasser: SUNLEDS GmbH **MEGAMAST**	**Maßstab:** 1:2	**Gewicht [kg]:** 1	**Zeichnungsnummer:** REDE-89-76	**Blatt:** 1 / 1

Die SUNLEDS GmbH nimmt für Formblätter und zeichnerische Darstellungen Urheberrechtsschutz in Anspruch. Gebrauch, Vervielfältigung und Weitergabe nur mit vorheriger schriftlicher Genehmigung.
SUNLEDS GmbH claims copyright protection for forms and drawings. Use, duplication and handing over to third parties only with prior written permission.