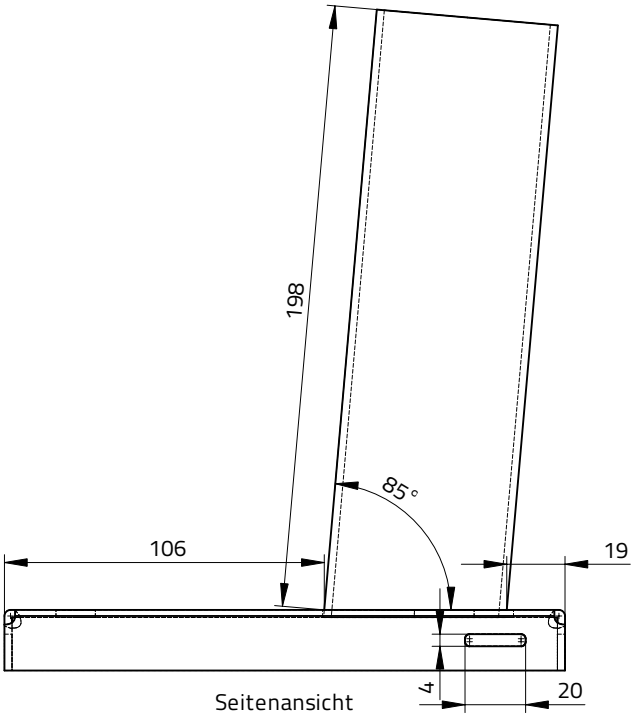

Seitenansicht

TECHNISCHE DATEN

- Material: Stahl verzinkt
- Art des Auslegers: 1-fach-Ausleger
- Ausladung: 200 mm
- Durchmesser Ausleger: 60 mm
- Befestigungsplatte: 135 x 185 mm mit 4 Bohrungen
- Traglast: max. 15 kg
- Neigung: 5°
- Gewicht: 1,1 kg

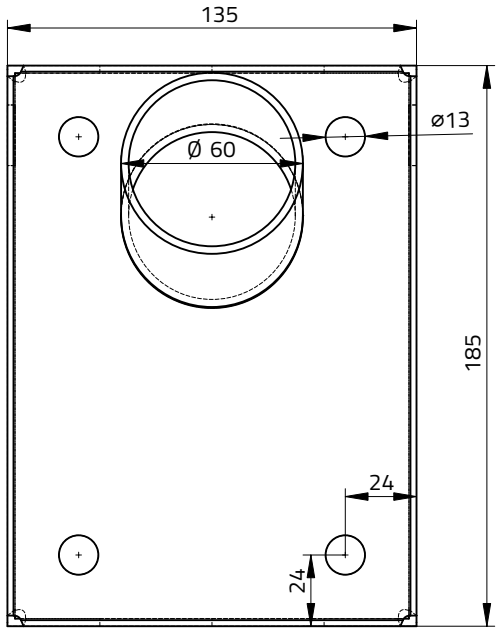

Draufsicht

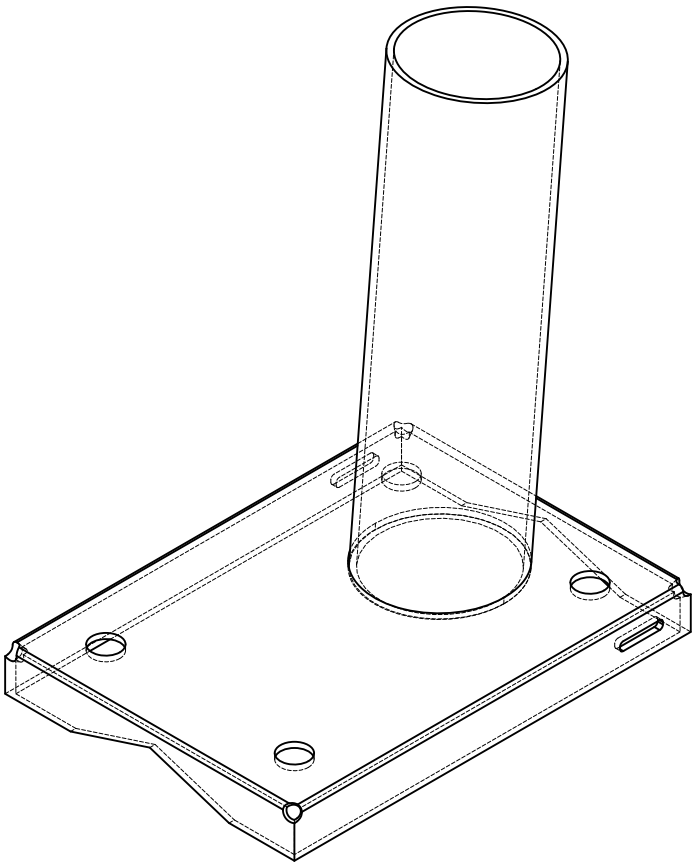
3D Ansicht

Korrosionsschutzsystem:
Feuerverzinkt nach DIN EN ISO 1461 t ZN k
Verzinkungsbohrungen sind konstruktiv notwendig

Wandausleger 1-fach

WAL-01-200-60

Auslegerlänge: 200 mm; Zopf 60 mm

Datum: 25.03.2020 Verfasser: SUNLEDS GmbH MEGAMAST	**Maßeinheit:** [mm]	**A4**		
	Maßstab: 1:2,5	**Gewicht [kg]:** 1,1	**Zeichnungsnummer:** WAL-01-200-60	**Blatt:** 1 / 1

Die SUNLEDS GmbH nimmt für Formblätter und zeichnerische Darstellungen Urheberrechtsschutz in Anspruch. Gebrauch, Vervielfältigung und Weitergabe nur mit vorheriger schriftlicher Genehmigung.
SUNLEDS GmbH claims copyright protection for forms and drawings. Use, duplication and handing over to third parties only with prior written permission.