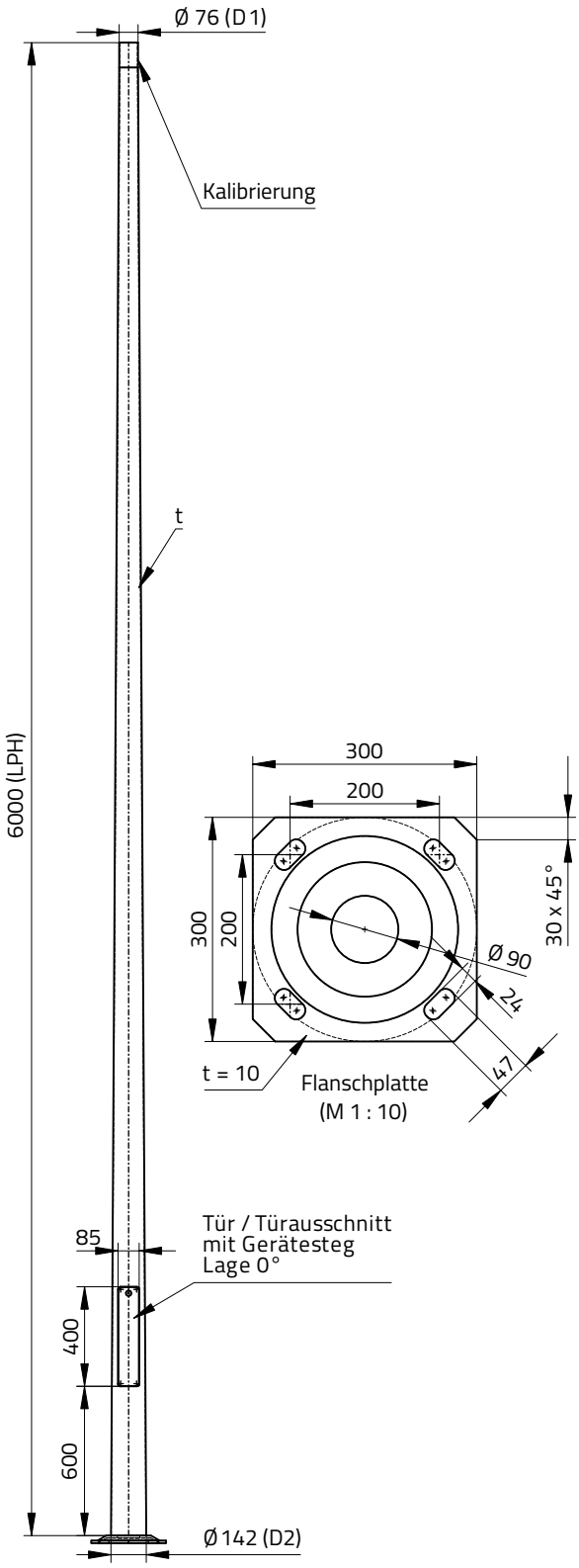

TECHNISCHE DATEN

- Material: Stahl verzinkt
- Wandstärke (t): 3 mm
- Zopfmaß (D1): Ø 76 mm
- LPH: 6 m (Lichtpunkthöhe, Höhe über Erde)
- Mastfußdurchmesser (D2): 142 mm
- mit angeschweißter Flanschplatte (gewölbt) 300 x 300 x 10 mm, Lochabstand 200² (ohne Ankerbolzen), Kabeleinführung durch die Platte
- Konizität: 1:11
- Form: konisch, gerade, rund
- Türausschnitt: 85 x 400 mm + VA-Dreikantschraube M10 (UKT = 600 mm über Erde) Gerätesteg mit 2 Schiebemuttern M6, Gewindebohrung M8
- Traglast bis 20 kg (bei Seitenwindlast 0,42 m² in Windzone 2)
- Traglast bis 20 kg (bei Seitenwindlast 0,23 m² in Windzone 4)
- Gewicht: 57 kg
- gefertigt nach DIN EN40
- Oberfläche feuerverzinkt nach DIN EN ISO 1461
- Farbeindruck: silbrig
- optional pulverbeschichtet in individueller RAL-Farbe sowie in Eisenglimmer DB 701, DB 702, DB 703 oder DB 704 lieferbar
- optional mit Ankerkorb (AKE-200-300-1000-4B-M16), Kabelübergangskasten etc.

VERZINKTER STAHL / OPTIONALE PULVERBESCHICHTUNG

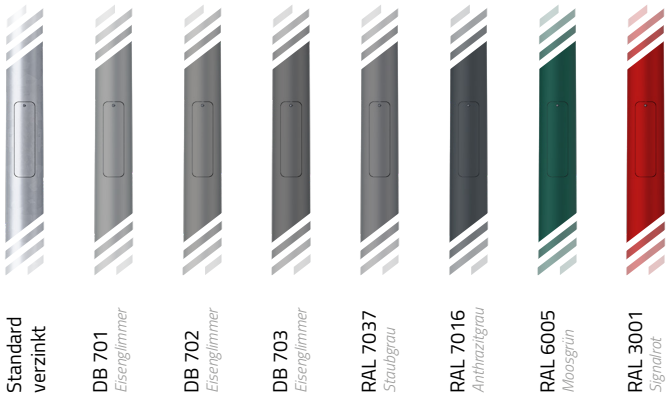

Korrosionsschutzsystem:
Feuerverzinkt nach DIN EN ISO 1461 t ZN k
Verzinkungsbohrungen sind konstruktiv notwendig

Flanschplattenmast konisch

SRLME-F06-76-3

Schweißnähte:

Schweißnahtbewertungsgruppe:	DIN EN ISO 5817 D'
Schweißzusatzwerkstoffe:	DIN EN ISO 2560 / DIN EN 440
Schweißnahtzeichen:	EN 2553
Schweißnahtvorbereitung:	DIN EN ISO 9692
Schweißverfahren:	DIN ISO 857

angeschweißte Flanschplatte 300 x 300 x 10 mm

Maßeinheit: [mm]

A4

Datum: 25.03.2020
Verfasser: SUNLEDS GmbH

MEGAMAST

Maßstab:	Gewicht [kg]:	Zeichnungsnummer:	Blatt:
1:33	57	SRLME-F06-76-3	1 / 1

Die SUNLEDS GmbH nimmt für Formblätter und zeichnerische Darstellungen Urheberrechtsschutz in Anspruch. Gebrauch, Vervielfältigung und Weitergabe nur mit vorheriger schriftlicher Genehmigung.
SUNLEDS GmbH claims copyright protection for forms and drawings. Use, duplication and handing over to third parties only with prior written permission.