TECHNISCHE DATEN

- Material: Stahl verzinkt
- Art des Auslegers: 2-fach-Ausleger
- passend für Mastzopf: 76 mm
- Durchmesser Ausleger: 60 mm
- Ausladung: 200 mm
- Auslegerversatz: 180°
- Neigung: 5°
- Überwurf: 250 mm mit 3 um 120° versetzten Befestigungsschrauben
- Kunststoffkappe oben
- Gewicht: 4 kg
- Oberfläche feuerverzinkt nach DIN EN ISO 1461
- optional pulverbeschichtet in individueller RAL-Farbe sowie in Eisenglimmer DB 701, DB 702, DB 703 oder DB 704 lieferbar

VERZINKTER STAHL / OPTIONALE PULVERBESCHICHTUNG

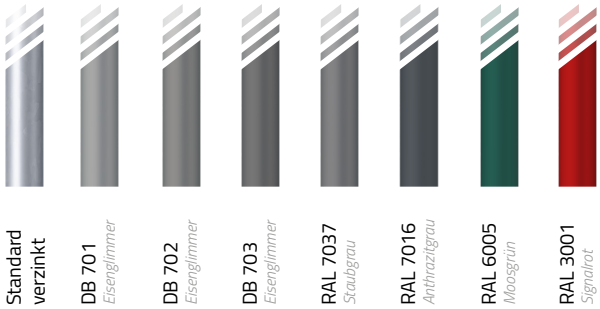

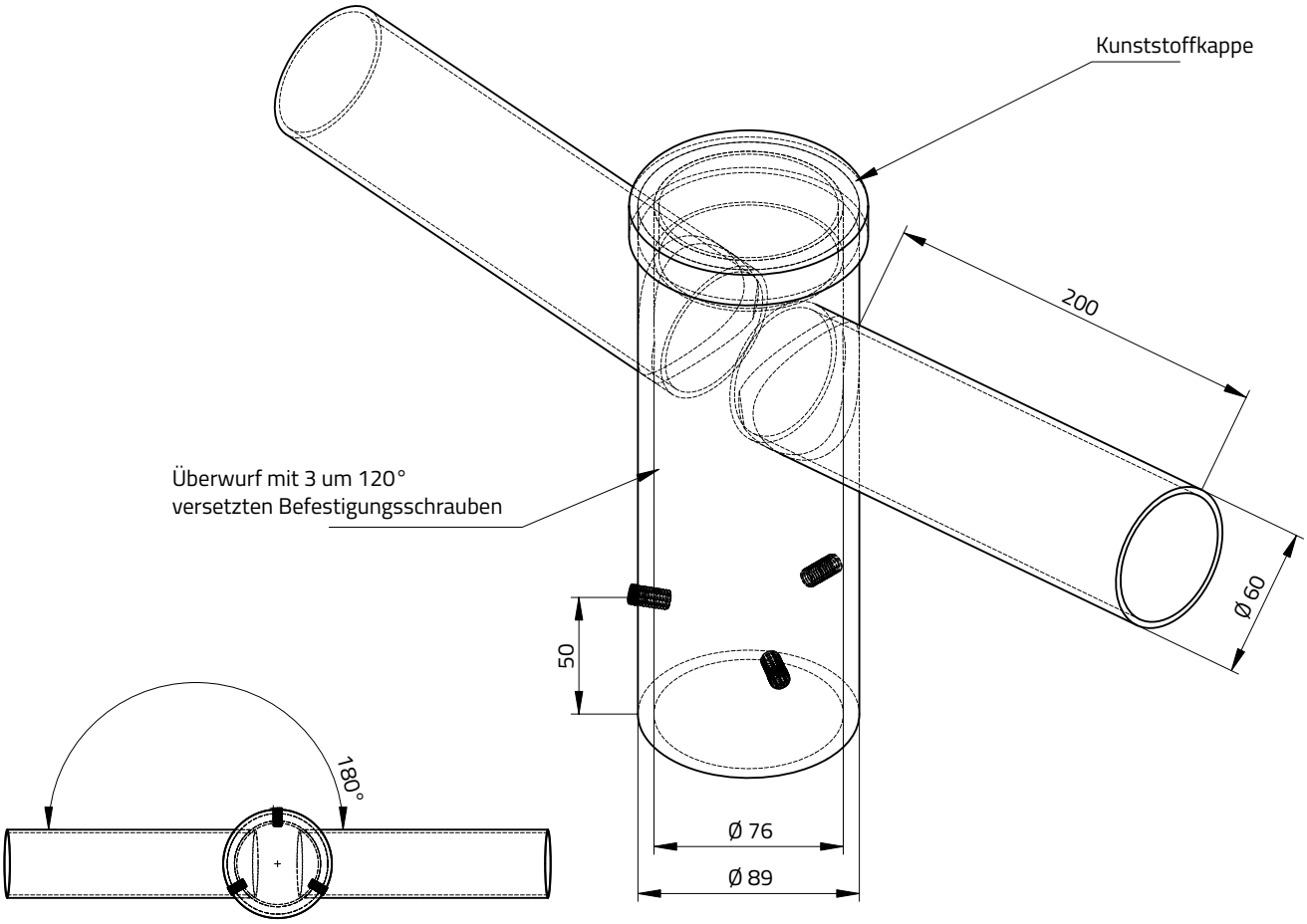

Korrosionsschutzsystem:
Feuerverzinkt nach DIN EN ISO 1461 t ZN k
Verzinkungsbohrungen sind konstruktiv notwendig

Mastausleger 2-fach

MALE-02-200

Schweißnähte:

Schweißnahtbewertungsgruppe:	DIN EN ISO 5817 D'
Schweißzusatzwerkstoffe:	DIN EN ISO 2560 / 14341 / 14171
Schweißnahtzeichen:	EN 2553
Schweißnahtvorbereitung:	DIN EN ISO 9692
Schweißverfahren:	DIN 1910; EN 14610

Auslegerlänge: 200 mm; Auslegerversatz: 180°

Maßeinheit:	A4
[mm]	

Datum: 25.03.2020 Verfasser: SUNLEDS GmbH	MEGAMAST	Maßstab: 1:3	Gewicht [kg]: 4	Zeichnungsnummer: Male-02-200	Blatt: 1 / 1

Die SUNLEDS GmbH nimmt für Formblätter und zeichnerische Darstellungen Urheberrechtsschutz in Anspruch. Gebrauch, Vervielfältigung und Weitergabe nur mit vorheriger schriftlicher Genehmigung.
SUNLEDS GmbH claims copyright protection for forms and drawings. Use, duplication and handing over to third parties only with prior written permission.