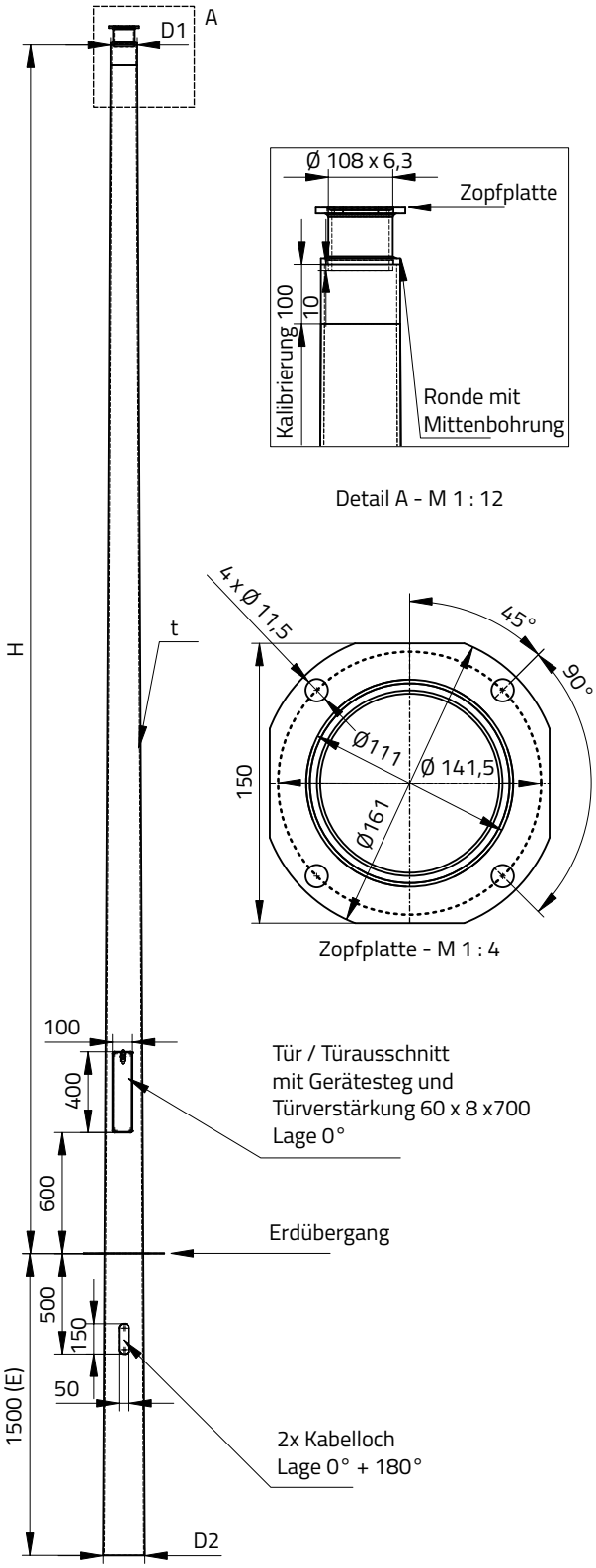





Detail A - M 1 : 12




Zopfplatte - M 1 : 4

## TECHNISCHE DATEN

- Material: Stahl verzinkt
- E: 1500 mm (Erdmaß, Erdstück)
- 2 x Kabelloch: 50 x 150 mm (UKT = 500 mm unter Erde, Lage 0° & 180°)
- Form: konisch, gerade, rund
- Türausschnitt: 85 x 400 mm + VA-Dreikantschraube M10 (UKT = 600 mm über Erde) Gerätesteg mit 2 Schiebemuttern M6, Gewindebohrung M8
- Sondermast ausgelegt für eine „8-Hörner-Sirene" gemäß folgenden Daten: Windangriffsfläche ca. 11872 cm² Gesamtgewicht ca. 81 kg
- Mast am Zopf mit angeschweißter Kopfplatte, mit folgenden Maßen: Grundplatte (teilweise abgerundet): 150 x 150 mm, 4 Bohrungen symmetrisch zueinander auf einem Kreis (Ø 141,5 mm), Durchmesser je Bohrung: 11,5 mm
- gefertigt nach DIN EN40
- Oberfläche feuerverzinkt nach DIN EN ISO 1461
- Farbeindruck: silbrig
- optional pulverbeschichtet in individueller RAL-Farbe sowie in Eisenglimmer DB 701, DB 702, DB 703 oder DB 704 lieferbar
- optional mit Kabelübergangskasten etc.

| Art.-Nr. | t | D1 | H | D2 | Gew. |
|---|---|---|---|---|---|
| SRIME-K10-121-4-WZ2 | 4 mm | 121 mm | 10 m | 236 mm | 219 kg |
| SRIME-K10-121-6-WZ4 | 6 mm | 121 mm | 10 m | 236 mm | 320 kg |
| SRIME-K12-121-5-WZ2 | 5 mm | 121 mm | 12 m | 256 mm | 333 kg |
| SRIME-K12-133-6-WZ4 | 6 mm | 133 mm | 12 m | 268 mm | 421 kg |
| SRIME-K14-133-WZ2 | 4 / 5 mm | 133 mm | 13,6 m | 276 mm | 395 kg |
| SRIME-K14-170-WZ4 | 4,5 / 6 mm | 170 mm | 13,6 m | 312 mm | 542 kg |
| SRIME-K16-133-WZ2 | 4,5 / 6 mm | 133 mm | 15,6 m | 291 mm | 529 kg |
| SRIME-K16-190-WZ4 | 4,5 / 6 mm | 190 mm | 15,6 m | 348 mm | 665 kg |

## VERZINKTER STAHL / OPTIONALE PULVERBESCHICHTUNG

Standard verzinkt | DB 701 *Eisenglimmer* | DB 702 *Eisenglimmer* | DB 703 *Eisenglimmer* | RAL 7037 *Staubgrau* | RAL 7016 *Anthrazitgrau* | RAL 6005 *Moosgrün* | RAL 3001 *Signalrot*

**Korrosionsschutzsystem:**
Feuerverzinkt nach DIN EN ISO 1461 t ZN k
Verzinkungsbohrungen sind konstruktiv notwendig

# Sirenenmasten konisch

SRIME-K10-121-4-WZ2 bis SRIME-K16-190-WZ4

**Schweißnähte:**

| | |
|---|---|
| Schweißnahtbewertungsgruppe: | DIN EN ISO 5817 D' |
| Schweißzusatzwerkstoffe: | DIN EN ISO 2560 / 14341 / 14171 |
| Schweißnahtzeichen: | EN 2553 |
| Schweißnahtvorbereitung: | DIN EN ISO 9692 |
| Schweißverfahren: | DIN 1910; EN 14610 |

**Maßeinheit:** [mm]

**A4**

Datum: 25.03.2020
Verfasser: SUNLEDS GmbH

MEGAMAST

**Zeichnungsnummer:** SRIME-K

**Blatt:** 1 / 1

Die SUNLEDS GmbH nimmt für Formblätter und zeichnerische Darstellungen Urheberrechtsschutz in Anspruch. Gebrauch, Vervielfältigung und Weitergabe nur mit vorheriger schriftlicher Genehmigung.
SUNLEDS GmbH claims copyright protection for forms and drawings. Use, duplication and handing over to third parties only with prior written permission.